ثانيا : الأجزاء المتحركة :

١- المكابس .
٢- حلقات المكابس .
٣- تروس التوقيت .
٤- الدولاب الطيار .
٥- عمود المرفق .
٦- عمود الحدبات .
٧- اذرع التوصيل .
٨- الكراسي الرئيسية .
٩- الصمامات شكل (٢٠)

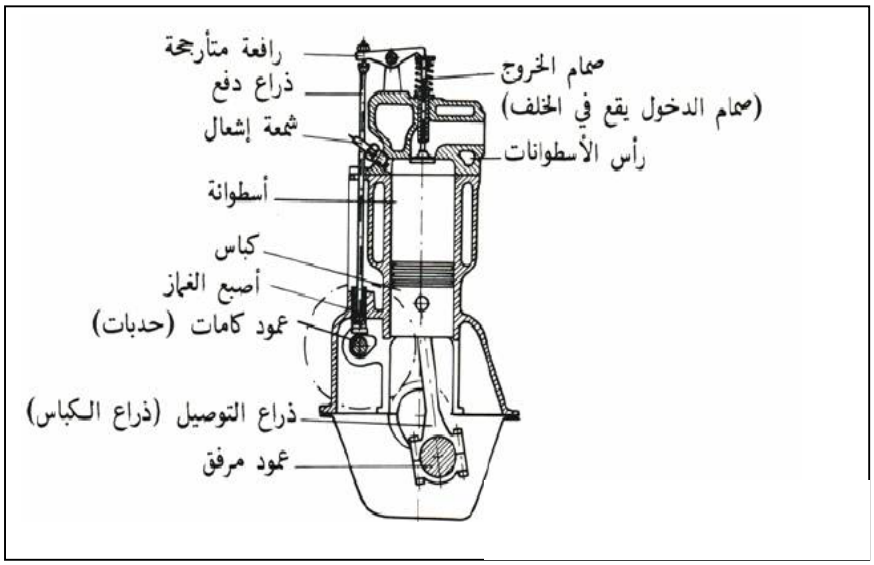

شكل (٢٠)

الفروق بين محركات البنزين ومحركات الديزل :

أولاً : محركات البنزين :

نسبة الهواء إلى الوقود :

يجب أن يخلط البنزين مع الهواء لكي يحترق ، وتحت الشروط المثالية ، فإن النسبة المطلوبة بين الهواء والبنزين للحصول على احتراق كامل للوقود . هي ١٤,٧ جزءاً من الهواء لكل جزء واحد من البنزين (على أساس الكتلة) .